Panasonic

Használati útmutató

CSERÉLHETŐ OBJEKTÍV DIGITÁLIS FÉNYKÉPEZŐGÉPHEZ

Típusszám:

H-HS030

E

SQT0685
F0315KD0

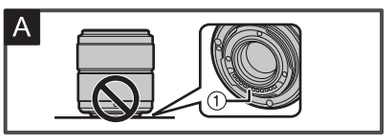

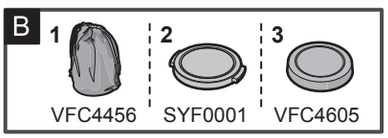

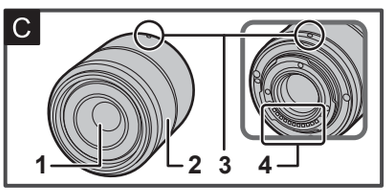

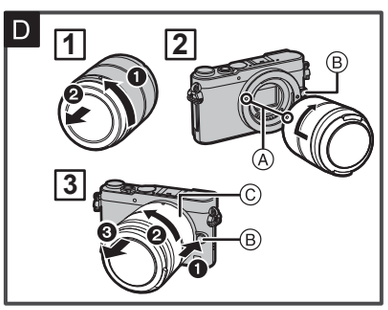

Gyártó: Panasonic Corporation
Kadoma, Osaka, Japán

Európai importőr: Panasonic Marketing Europe GmbH
Panasonic Testing Centre
Winsbergring 15, 22525
Hamburg, Németország

Panasonic Corporation
Web: http://www.panasonic.com

© Panasonic Corporation 2015

MAGYAR

Kérjük, a termék használata előtt olvassa át figyelmesen ezen utasításokat, és tartsa meg ezt a kézikönyvet későbbi használatra.
- Ha ezt a szimbólumot látja -

Elhasznált készülékek ártalmatlanítása
Csak az Európai Unió és olyan országok számára, ahol újrahasznosító rendszer működik

Ez a szimbólum a termékeken és/vagy a hozzá tartozó dokumentációban azt jelenti, hogy az elhasználódott elektromos és elektronikus termékek nem keverhetők az általános háztartási hulladék közé. Az használt termékek megfelelő kezelése és újrahasznosítása céljából juttassa el azokat a gyűjtőhelyekre az országos előírásoknak megfelelően. Ezeknek a termékeknek a megfelelő kezelése segít az értékes erőforrások megőrzésében, az emberi egészségre káros hatások megelőzésében, valamint védi a környezetet a helytelen hulladékkezelésből eredő szennyezéstől. A begyűjtésre és újrahasznosításra vonatkozó bővebb tájékoztatást a helyi önkormányzatnál kaphat. A hulladék helytelen megsemmisítése bírságot vonhat maga után a nemzeti előírások szerint.

Információk az Ön biztonsága érdekében

Tartsa távol az egységet az elektromágneses eszközöktől (mint a mikrohullámú sütő, televízió, videojáték, rádió, magasfeszültségű vezetékek, stb.).
- Ne használja a fényképezőgépet mobiltelefon közelében, mert ez zajossá teheti a képet, illetve a hangot.
- Ha a fényképezőgép az elektromágneses eszközök miatt nem működik megfelelően, kapcsolja ki a készüléket, távolítsa el az akkumulátort, illetve a csatlakoztatott akkumulátortöltőt. Azután helyezze be ismét az akkumulátort, illetve csatlakoztassa újra az akkumulátortöltőt, majd kapcsolja be a fényképezőgépet.

Az objektív olyan digitális fényképezőgéppel használható, amely „Micro Four Thirds™ System" (Mikro 4/3-os) szabványos optikafelrögzítéssel rendelkezik.
- Nem lehet olyan fényképezőgépre rögzíteni az objektívet, amely Four Thirds™ (4/3-os) szabvánnyal rendelkezik.
- A használati útmutatóban szereplő képek a DMC-GM5 típusú fényképezőgép látható.
- A használati útmutatóban szereplő képek, illetve a specifikáció a későbbi változtatások következtében különbözhetnek az Ön által vásárolt készüléktől.
- A Micro Four Thirds™ és a Micro Four Thirds logó egy védjegy, illetve az Olympus Imaging Corporation – Japánban, Amerikai Egyesült Államokban, az Európai Unióban és egyéb országokban bejegyzett védjegye.
- A Four Thirds™ és a Four Thirds logó egy védjegy, illetve az Olympus Imaging Corporation – Japánban, Amerikai Egyesült Államokban, az Európai Unióban és egyéb országokban bejegyzett védjegye.
- A G MICRO SYSTEM egy LUMIX digitális fényképezőgéphez használható Micro Four Thirds rendszeren alapuló cserélhető objektív típus.
- Egyéb rendszerek nevei és terméktípusok, amelyek ebben a kezelési útmutatóban szerepelnek, bejegyzett védjegyek, illetve az adott gyártó által kifejlesztett rendszer vagy termék védjegyei.

Óvintézkedések

■ Az objektív karbantartása
- **A homok, illetve a por károsíthatja az objektívet. Ügyeljen rá, hogy ne kerüljön homok vagy por az objektívre, illetve a csatlakozópontokra, ha azt tengerparton, stb. használja.**
- **Ez az objektív nem vízálló és nem cseppálló. Ha vízcsepp kerül az objektívre, törölje le egy puha száraz ronggyal.**
- Ne nyomja meg túlságosan az objektívet.
- Ha az objektív lencséje koszos (víz, olaj, ujjlenyomat, stb.), ez befolyásolhatja a fényképfelvételt. Óvatosan törölje le az objektív lencséjének felületét egy puha, száraz törlőruhával, fényképezés előtt és után.
- Ügyeljen arra, hogy az objektívet a megfelelő felével helyezze fel a vázra. Gondoskodjon róla, hogy az objektív csatlakoztatási pontja ① ne legyen koszos. (Lásd az **A** ábrát)

■ A páralecsapódásról (Az objektív lencséjének elhomályosodása)
- Hőmérséklet különbség hatására páralecsapódás keletkezhet. A páralecsapódás az objektívet homályossá, piszkossá teheti, és a termék meghibásodásához vezethet, ezért különösen ügyeljen a következő helyzetekben:
  – Amikor fényképezőgépet hideg időben a szabadból a szobába viszi
  – Amikor a fényképezőgépet légkondicionált autóval szállítja
  – Amikor a légkondicionáló berendezésből kiáramló hideg levegő közvetlenül éri az objektívet
  – Párás helyeken
- Tegye a fényképezőgépet műanyag zacskóba annak érdekében, hogy átvegye a környezet hőmérsékletét és megelőzze a páralecsapódást. Ha páralecsapódás keletkezik, kapcsolja ki a készüléket és hagyja így körülbelül 2 órán keresztül. Amint a fényképezőgép átvette a környezet hőmérsékletét a páralecsapódás magától eltűnik.

B Mellékelt tartozékok

[A készülék kicsomagolásakor ellenőrizze, hogy mellékelve vannak-e az alábbi tartozékok]
Amikor eltávolítja az egységről a csomagolást, ellenőrizze a főegység és a tartozékok meglétét, külső felületüket és a funkciók működését, bizonyosodjon meg arról, hogy nem sérültek-e meg a szállítás közben. Ha bármilyen problémát észlel, vegye fel a kapcsolatot a kereskedővel, mielőtt használatba venné a készüléket. A cikkszámok 2015. márciusi állapot szerint értendők. A változtatás jogát fenntartjuk.

1 Objektív tok
2 Objektívvédő sapka
3 Hátsó objektívvédő sapka
(Az első és hátsó objektívvédő sapka a vásárláskor a cserélhető objektívre van rögzítve.)

C Alkotórészek megnevezései és funkcióik

1 Lencsefelület
2 Fókuszgyűrű
Kézi fókuszbeállításnál (MF) forgassa el a fókuszáláshoz.
3 Jelölés az objektív rögzítéséhez
4 Csatlakozási pontok

Megjegyzés
- Amikor közeli tárgyról készít képet vaku használatával, a vaku fényét kitakarhatja az objektív, és a kép egy része sötét lehet. Fénykép készítésénél ellenőrizze a tárgy távolságát.

D Az objektív fel- és leszerelése

- A fel- és leszereléshez olvassa át a fényképezőgép kezelési útmutatóját is.
- Ellenőrizze, hogy a fényképezőgép ki van-e kapcsolva.
- Távolítsa el a hátsó objektívvédő sapkát az objektívről. (Lásd az **1** ábrát)

■ Az objektív felszerelése (Lásd a 2 ábrát)
Igazítsa össze az objektíven és a fényképezőgép vázán található Ⓐ jelzéseket, majd forgassa az objektívet kattanásig a nyíllal jelölt irányba.
- Az objektív felszerelése közben ne nyomja meg az objektív kioldógombját Ⓑ.
- Ügyeljen arra, hogy az objektív az illesztés közben pontosan merőlegesen álljon a fényképezőgép vázára, ellenkező esetben az objektív megkarcolódhat.
- Ellenőrizze, hogy az objektív illesztése megfelelő-e.

■ Az objektív leszerelése (Lásd a 3 ábrát)
A leszereléshez nyomja meg az objektív kioldógombját Ⓑ, közben forgassa el az objektívet a nyíllal jelölt irányba, ameddig csak lehet.
- Miközben elforgatja az objektívet, tartsa biztosan a kezében az objektívet a fényképezőgéphez közel eső részén Ⓒ.
- Illessze az objektívre a hátsó védősapkát, nehogy megkarcolódjon az objektív csatlakozó felülete.
- Helyezze fel a védősapkát a fényképezőgép vázára, nehogy szennyeződés vagy por kerüljön a készülékbe.

■ Szűrők felszerelése
- A képek szélei elsötétülhetnek (vignetta-hatás), ha 2 vagy több MC védőt (külön megvásárolható: DMW-LMC46), PL szűrőt (külön megvásárolható: DMW-LPL46), vagy ND szűrőt (külön megvásárolható: DMW-LND46), illetve ha vastag szűrőt és/vagy védőt alkalmaz.
- Amennyiben túl erősen rögzíti a szűrőt, előfordulhat, hogy nem tudja azt eltávolítani, ezért tartózkodjon ettől.
- A lencsevédő sapka rögzíthető az objektívre akkor is, ha arra már felhelyezte a szűrőt.
- Nem lehet konverziós lencsét vagy adaptert rögzíteni ehhez az objektívhez. Egy szűrővel használható, de ha egyéb elemet kíván felhelyezni, az kárt okozhat az objektívben.

Makro-felvétel

Az objektívvel bárhová fókuszálhat a makro-tartomány (közeli téma) és a végtelen között. Ennek következtében a fókusz lencse nagyobb tartományban mozog, mint egy normál lencse, amitől az Auto Fókusz működtetés gyakran hosszabb időt vehet igénybe. Felhívjuk a figyelmét, hogy a fókuszba hozható terület mérete a makro-tartományban kisebb. Ha problémát okoz a közeli tárgyakra való fókuszálás, használjon állványt, vagy ellenőrizze a digitális fényképezőgép fókusz beállításait. Javasoljuk, hogy az alábbiak közül valamelyik beállítás alkalmazásával készítsen felvételeket, ha Panasonic digitális fényképezőgépet használ:
- Az AF terület csökkentése céljából állítsa az Auto Fókusz módot az [■] (1-terület) értékre.
- Fókuszáláshoz használja a manuális fókuszt (MF).

További információt a digitális fényképezőgép kezelési útmutatójában talál.

■ Expozíció
A névleges F érték (a fényképezőgép kijelzőjén megjelenő rekeszérték) és az effektív F érték (valós rekeszérték) közötti különbség megnő a makro funkció használata esetén, ez lehetővé teszi a közeli tárgyak felnagyítását felvételkészítés közben. Ha külön megvásárolható külső fénymérőt használ, akkor szükséges az érték korrigálása a nagyítás és a tárgytól való távolság függvényében. Lásd az expozíció korrekció (expozíciós tényező) beállításokat az alábbi táblázatban. Nem szükséges a névleges F érték és az effektív F érték közötti különbség korrigálása a fényképezőgép automatikus expozíciójának használatakor, mivel az a lencsén áthaladó fény mérése alapján kerül meghatározásra.

Útmutató az expozíció korrekció beállításhoz külső fénymérő használata esetén

Ⓐ	1/∞	1/8	1/4	1/3	1/2	1/1.5	1/1
Ⓑ	∞	0,32 m	0,19 m	0,16 m	0,13 m	0,12 m	0,105 m
Ⓒ	F2.8						
Ⓓ	F2.8	F3.2	F3.5	F4.0	F4.5	F5.0	F5.6
Ⓔ	± 0	+ 1/3	+ 2/3	+ 1	+ 1 1/3	+ 1 2/3	+ 2

Ⓐ **Nagyítás**
Ⓑ **Távolság**
Ⓒ **Névleges F érték**
Ⓓ **Effektív F érték**
Ⓔ **Expozíció korrekció (Expozíciós tényező) (1/3-os lépésekben)**

- Távolság: (a digitális fényképezőgépen jelölve: [⊖]) a felvételi sík és a fotózandó téma közötti valós távolság.
- Nagyítás leképezési arány: (a téma képmérete a felvételi síkon)/(a fotózandó téma valós mérete).

Biztonsági óvintézkedések

Ügyeljen arra, hogy az objektív ne essen le és ne ütődjön hozzá semmihez. Ne nyomja meg erősen az objektívet.
- Ügyeljen arra, hogy ne ejtse le és ne üsse oda semmihez a táskát, melybe az objektívet tette, mert ebben az esetben erős ütés érheti az objektívet. A fényképezőgép meghibásodhat, és előfordulhat, hogy a fényképkészítés lehetetlenné válik. Az objektív is meghibásodhat.

Ne szórjon rovarirtó sprayt vagy egyéb vegyszert a fényképezőgép környékére. Gondoskodjon róla, hogy ilyen anyagok ne kerülhessenek az objektívre.
- Az ilyen vegyi anyagoktól deformálódhat az objektív burkolata, és leválhat a festék róla.

Ne szállítsa úgy az objektívet, hogy az a fényképezőgép vázra van illesztve.
- Semmiképp se tárolja az alábbi helyeken a készüléket, mivel ez működési problémát okozhat, illetve a készülék meghibásodását okozhatja:
  – Közvetlen napsütésnek kitett helyen, illetve a strandon nyáron
  – Magas hőmérsékletű, illetve magas páratartalmú, illetve olyan helyeken, ahol ezek a körülmények megváltozhatnak
  – Olyan helyeken, ahol nagy mennyiségben található homok, por, illetve kosz
  – Tűzveszélyes helyeken
  – Fűtő-, légkondicionáló-, illetve párologtató berendezések közelében
  – Ahol vízzel érintkezhet a készülék
  – Ahol a készülék rezgésnek van kitéve
  – Járműben
- Olvassa el a digitális fényképezőgép kezelési útmutatóját is.
- Ha a készüléket huzamosabb ideig nem használja, javasoljuk, hogy silica géllel együtt tárolja azt. A penészesedés és egyéb problémák meghibásodást okozhatnak. Javasoljuk, hogy ellenőrizze a készülék működését használat előtt.
- Ne hagyja, hogy az objektív gumival, vagy műanyag tárgyakkal érintkezzen hosszú ideig.
- Ne érintse meg az objektív csatlakozó felületét. Ez az egység meghibásodását okozhatja.
- Ne szerelje szét, illetve ne alakítsa át az egységet.

Ne használjon benzint, hígítót, alkoholt vagy egyéb hasonló tisztítószert az objektív lencséjének vagy külső felületének tisztításához.
- A vegyszerek használata károsíthatja az objektívet, illetve a festék lepattogzódásához vezethet.
- Törölje le a port, illetve az ujjlenyomatokat egy puha, száraz ruhával.
- Használjon száraz portörlőt a kosz és a por zoom-gyűrűről történő eltávolításához.
- Ne használjon háztartási tisztítószert vagy vegykezelt törlőruhát.

Hibaelhárítás

Hang hallható, amikor a fényképezőgépet be-, illetve kikapcsolja.
- Ez a lencsék és a blende mozgásának hangja, nem jelent meghibásodást.

Ha ezzel az objektívvel használja a digitális fényképezőgépet, a stabilizátor funkció nem kapcsolható ki, vagy a stabilizátor funkció nem működik.
- A lencse optikai képstabilizátor funkciója csak támogatott fényképezőgép használata esetén működik megfelelően.
  → Régebbi típusú Panasonic digitális fényképezőgépek (DMC-GF1, DMC-GH1, DMC-G1) használata esetén a [Stabilizátor] a [Felvétel] üzemmód menüjében nem állítható [OFF] (KI) értékre. Ajánlott a digitális fényképezőgép firmware-ét frissíteni az alábbi weboldalon:
  http://panasonic.jp/support/global/cs/dsc/download/
  → Amennyiben egyéb gyártó digitális fényképezőgépével használja az objektívet, további információkért lépjen kapcsolatba az adott gyártóval.

Műszaki adatok

A műszaki adatok előzetes értesítés nélkül megváltozhatnak.

„LUMIX G MACRO 30 mm/F2.8 ASPH./MEGA O.I.S." CSERÉLHETŐ OBJEKTÍV DIGITÁLIS FÉNYKÉPEZŐGÉPHEZ

Fókusztávolság tartomány
f=30 mm (35 mm-es fényképezőgépnek megfelelő: 60 mm)
Rekesz típus
7-lamellás zár/körkörös diafragma
Maximum rekeszérték
F2.8
Minimum rekeszérték
F22
Objektív felépítése
9 elem 9 csoportban (1 aszférikus lencse)
Fókusztávolság
0,105 m - ∞ [a fókusztávolság referencia vonalától]
Maximális képnagyítás
1,0x (35 mm-es fényképezőgépnek megfelelő: 2,0x)
Optikai képstabilizátor
Elérhető
[O.I.S.] kapcsoló
Nincs (A [Stabilizátor] beállítása a [Felvétel] menüben történik.)
Foglalat
„Micro Four Thirds Mount"
Látószög
40°
Szűrő átmérő
46 mm
Max. átmérő
Kb. 58,8 mm
Teljes hossz
Kb. 63,5 mm (az objektív végétől az objektívfoglalat alapoldaláig)
Tömeg
Kb. 180 g